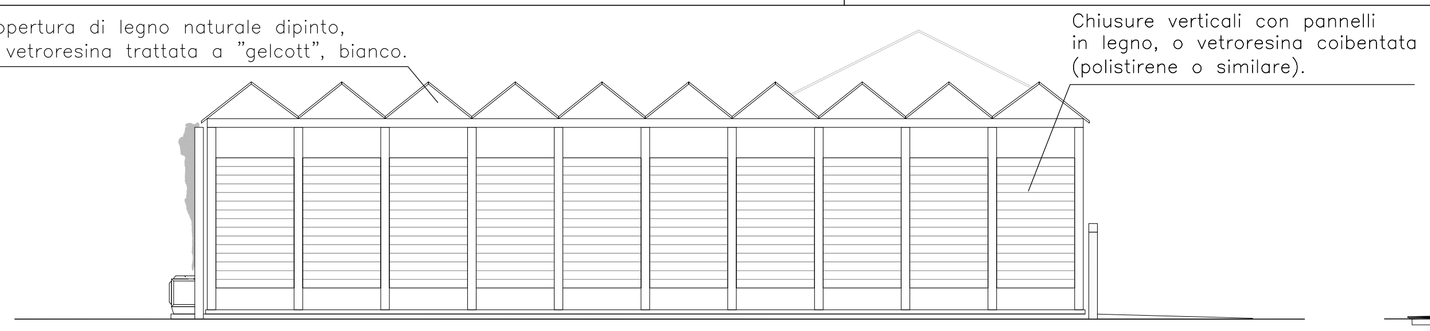

PROSPETTO SUD-OVEST

SEZIONE B-B'

SEZIONE A-A'

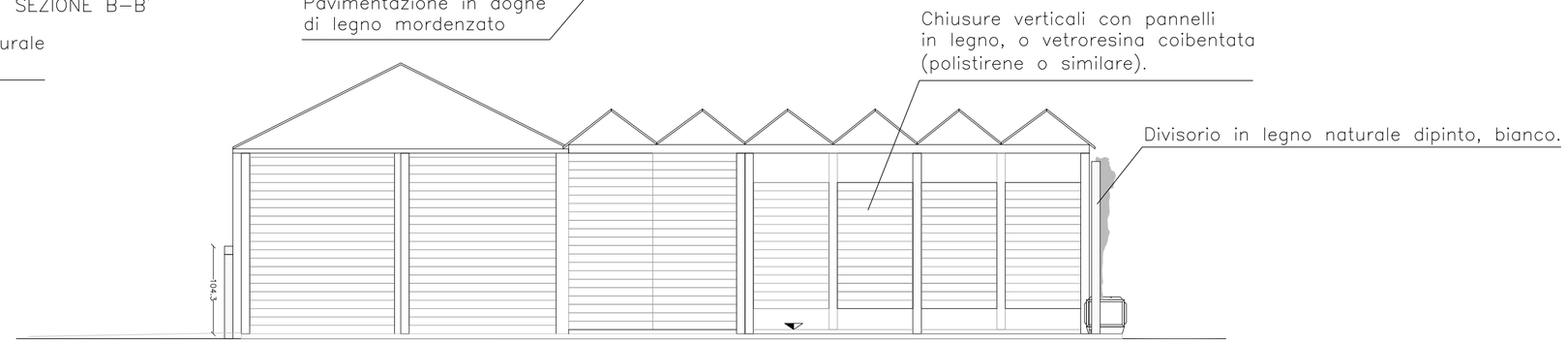

PROSPETTO NORD-EST

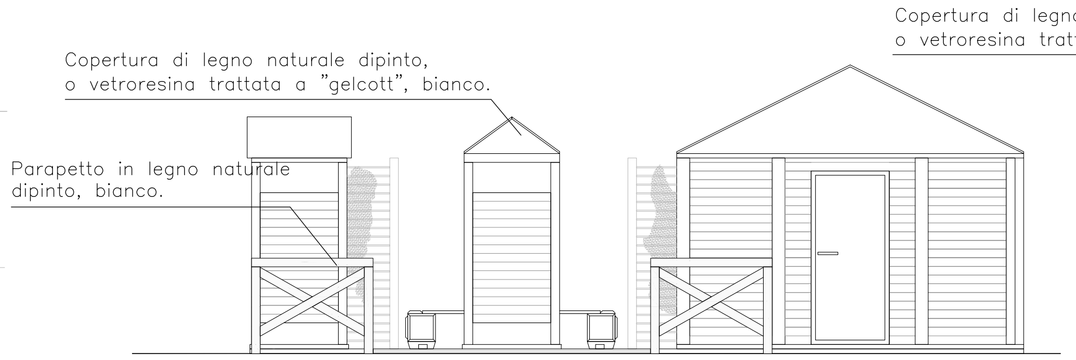

PROSPETTO SUD-EST

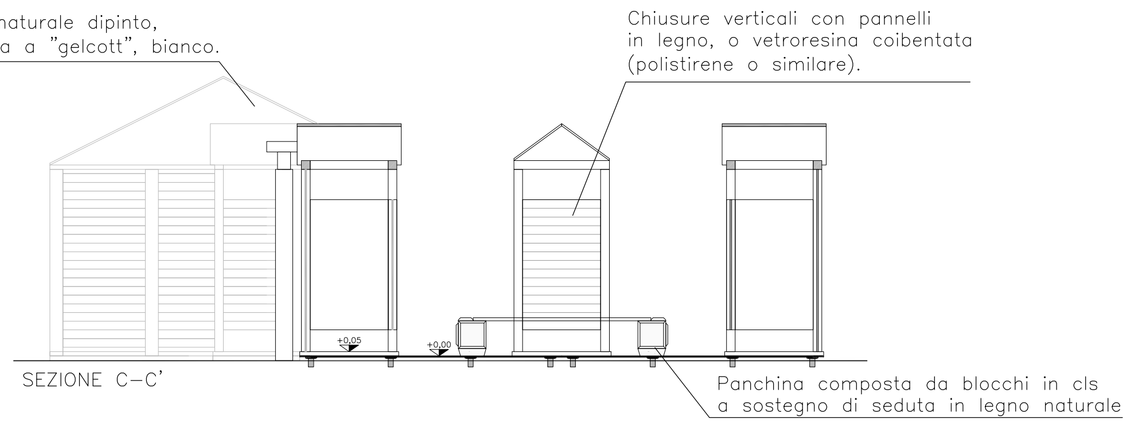

SEZIONE C-C'

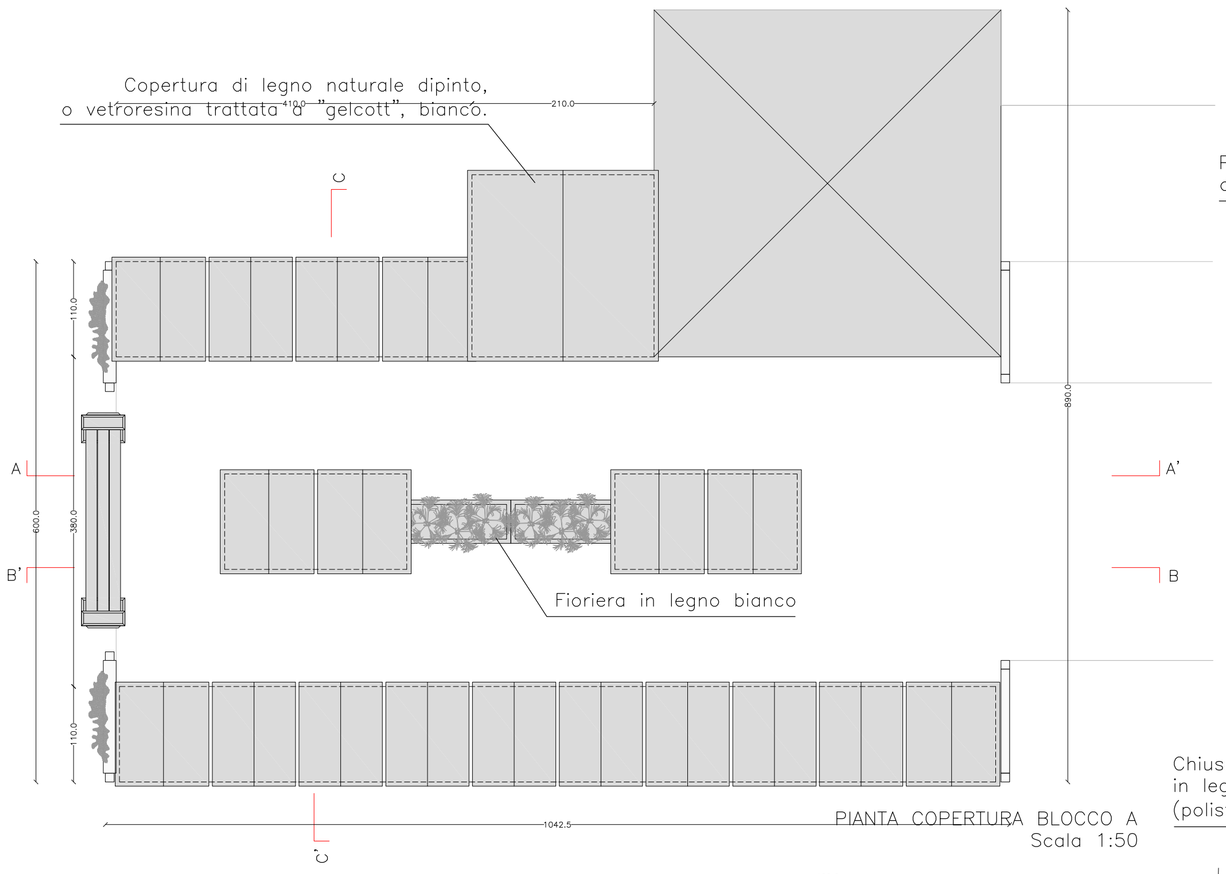

PIANTA COPERTURA BLOCCO A
Scala 1:50

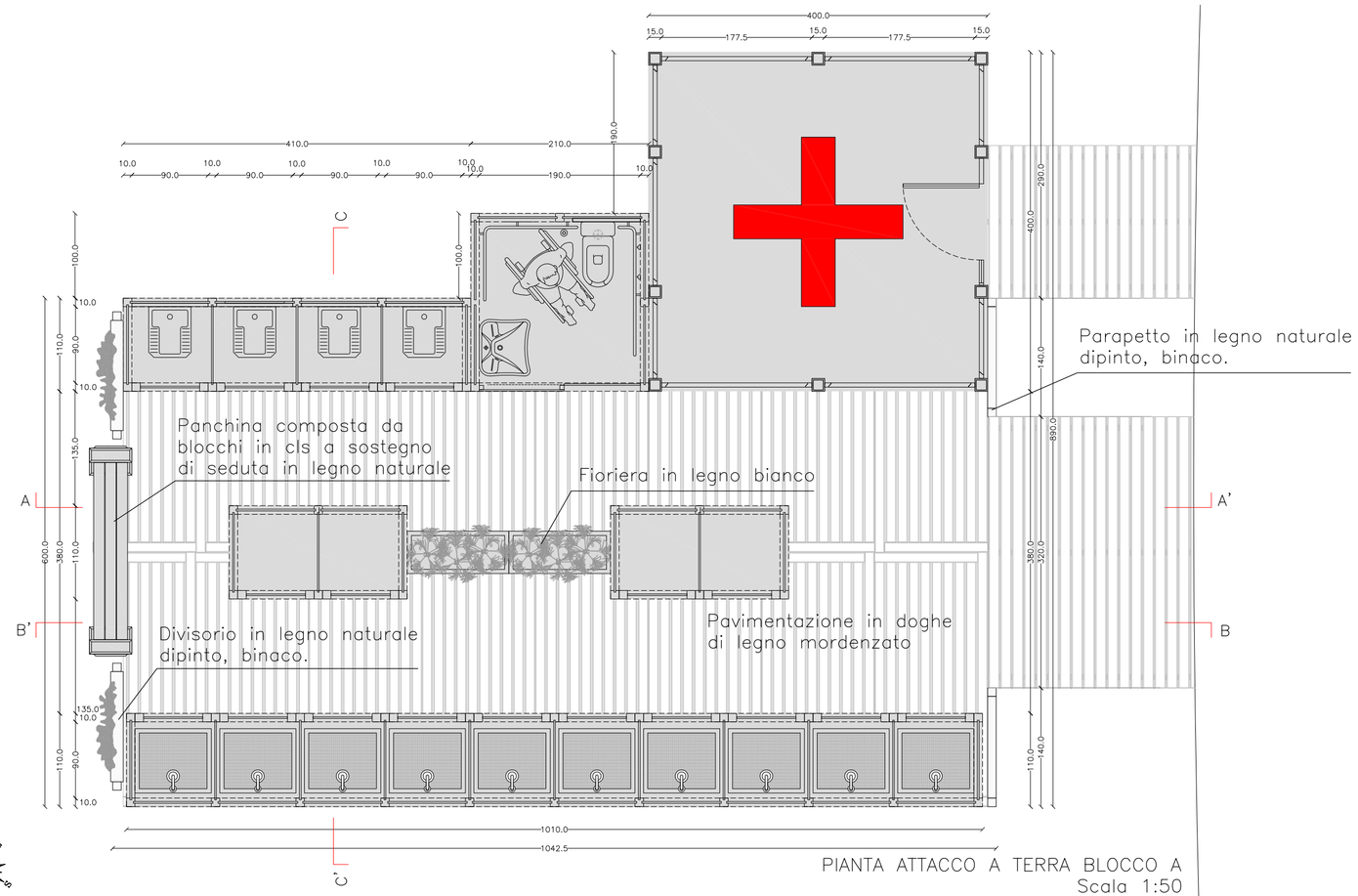

PIANTA ATTACCO A TERRA BLOCCO A
Scala 1:50

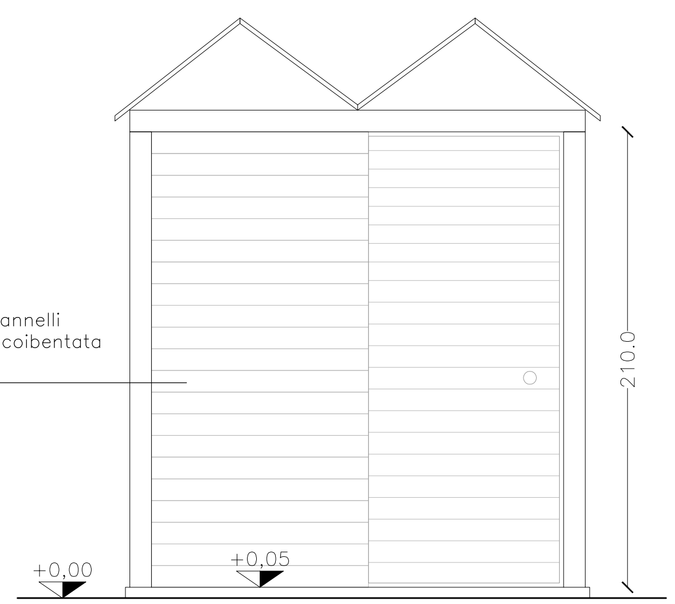

PROSPETTO FRONTALE CABINA ACCESSIBILE L.13/89

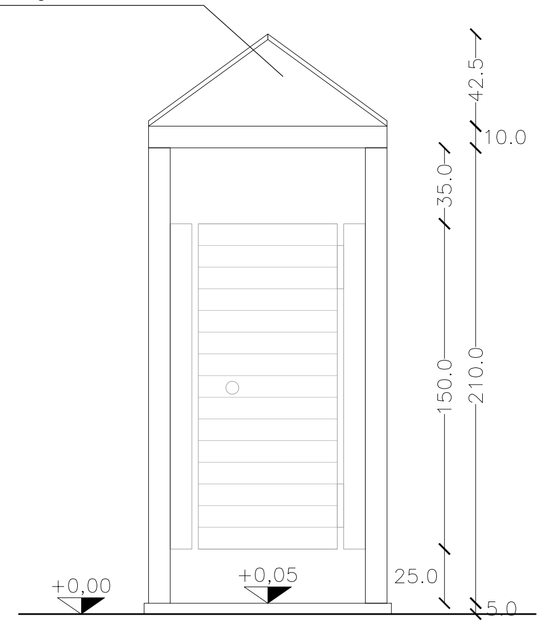

PROSPETTO FRONTALE CABINA TIPO

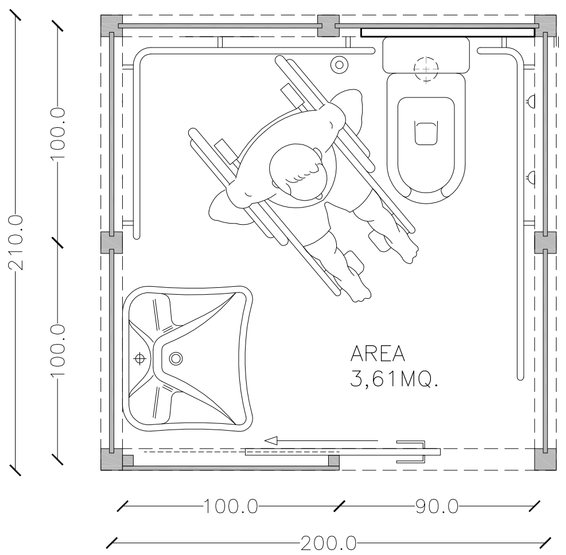

ATTACCO A TERRA CABINA ACCESSIBILE L.13/89

Cabine servizi a struttura componibile in legno (naturale o dipinto) e/o materiali compositi legno e resina, con eventuali elementi in metallo dipinto in posizione d'angolo a sostegno e rinforzo delle strutture in legno.

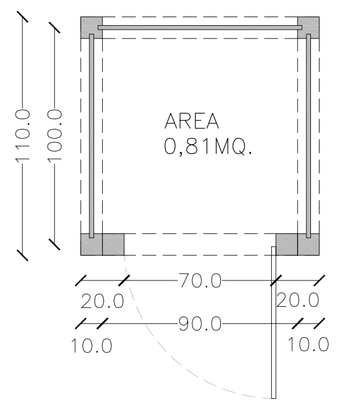

ATTACCO A TERRA CABINA TIPO

COMUNE DI JESOLO

PROVINCIA DI VENEZIA

APPROVAZIONE PIANO DI SETTORE N.1

PROGETTISTA:

PROPONENTI:

JESOLOTURISMO s.p.a.
Piazza Brescia, 5
30017 Lido di Jesolo (VE)

BATTISTI CLELIA
C.F.: BTTCLL50M48B006R

GAETANI ANTONIO&C.
P.I.:02576180273

STATO DI PROGETTO

BLOCCO SERVIZI A

PIANTE, PROSPETTI E SEZIONI	SCALA 1:50
PIANTA E PROSPETTO CABINA TIPO E CABINA ACCESSIBILE L.13/89	SCALA 1:20

APRILE'11 SETTEMBRE'12 LUGLIO'13

05

N°PROT: 109-37

BEZDIKIAN ARCHITECTS
VIA DEL FINANZIERE 1 - 30013 CAVALLINO VENEZIA - TEL + 39 041 5370699 - FAX + 39 041 5379014 - E.MAIL studio@bezdikian.com
www.bezdikian.com

DISEGNO DI NOSTRA ESLUSIVA PROPRIETA' , DIVIETO ASSOLUTO DI RIPRODUZIONE A TERMINI DI LEGGE